# Gebrauchsanleitung
*Instructions*

## Universal-Spannklemme
## Seilspannklemme

**Universal-Spannklemme / Seilspannklemme zum sicheren Spannen von Bändern oder Seilen aus Kupfer, Stahl oder Aluminium (abhängig vom Klemmbackenprofil).**
*(Universal) Wire Grip for savely tensioning straps or cables made of copper, steel or aluminium (depending on the clamping jaw profile).*

# 1 Klemmbackenprofile
*Clamping jaw profiles*

## Für Rispenband, Flachstahl und Schienensysteme
*For bracing straps, flat bars and rail systems*

## Für Kupfer- und Stahlseile
*For copper and steel cables*

# Für Aluminiumseile AAAC und AAC sowie Aluminiumseile mit Stahlseele ACSR oder Stahlummantelung ACSS

*For aluminum cables AAAC and AAC, aluminium cables with steel core ACSR and also aluminium cables steel supported ACSS*

2

**Achtung: Bei Belastung die Tragfähigkeit nicht überschreiten!**
*Attention: When using do not exceed load capacity.*

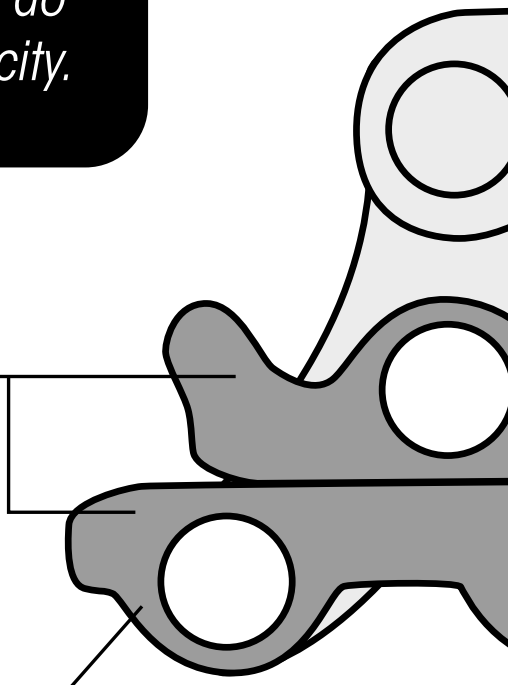

**Klemmbacken** A
*Clamping jaws*

**Selbsttätiges Klemmen durch Federwirkung** B
*Self-acting holding through spring effect*

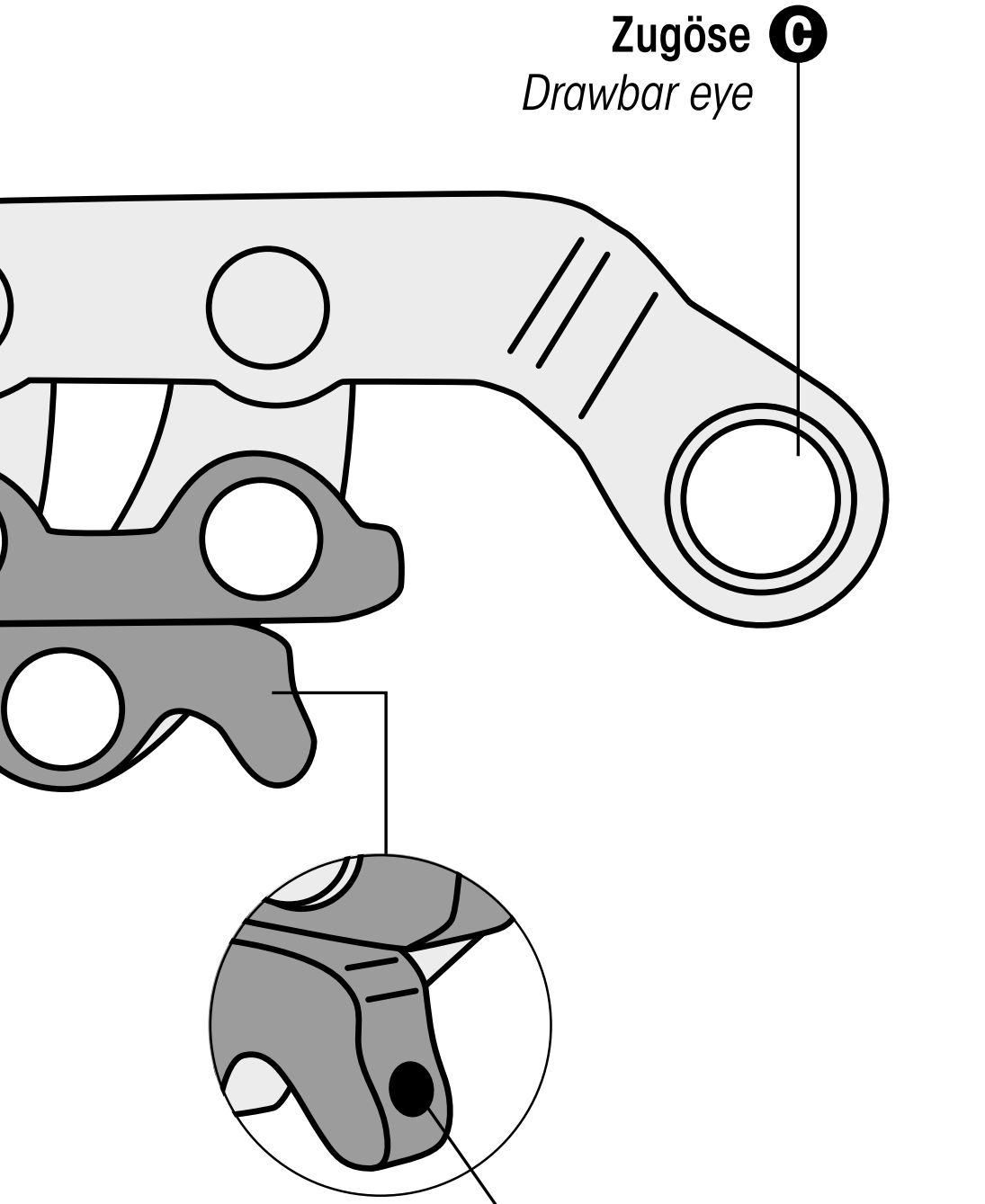
Zugöse C
Drawbar eye
D Loch in Klemmbacke für Fernauslösung
Hole on clamping jaw for remote release

**3**

**Zum Öffnen Klemme mit einer Hand an der Zugöse A festhalten und mit der anderen Hand die untere Klemmbacke B in Richtung der Zugöse drücken.**

*To open clamp hold drawbar eye A with one hand and press lower clamping jaw B into the direction of drawbar eye with the other hand.*

**Untere Klemmbacke B**

*Lower clamping jaw*

**4**

**Zum Festhalten den Mittelfinger der Hand an der Zugöse an der unteren Klemmbacke B einhaken und den Finger zu sich heran ziehen. C**

*To hold clamp, hook middle finger C at the lower clamping jaw B and draw towards yourself.*

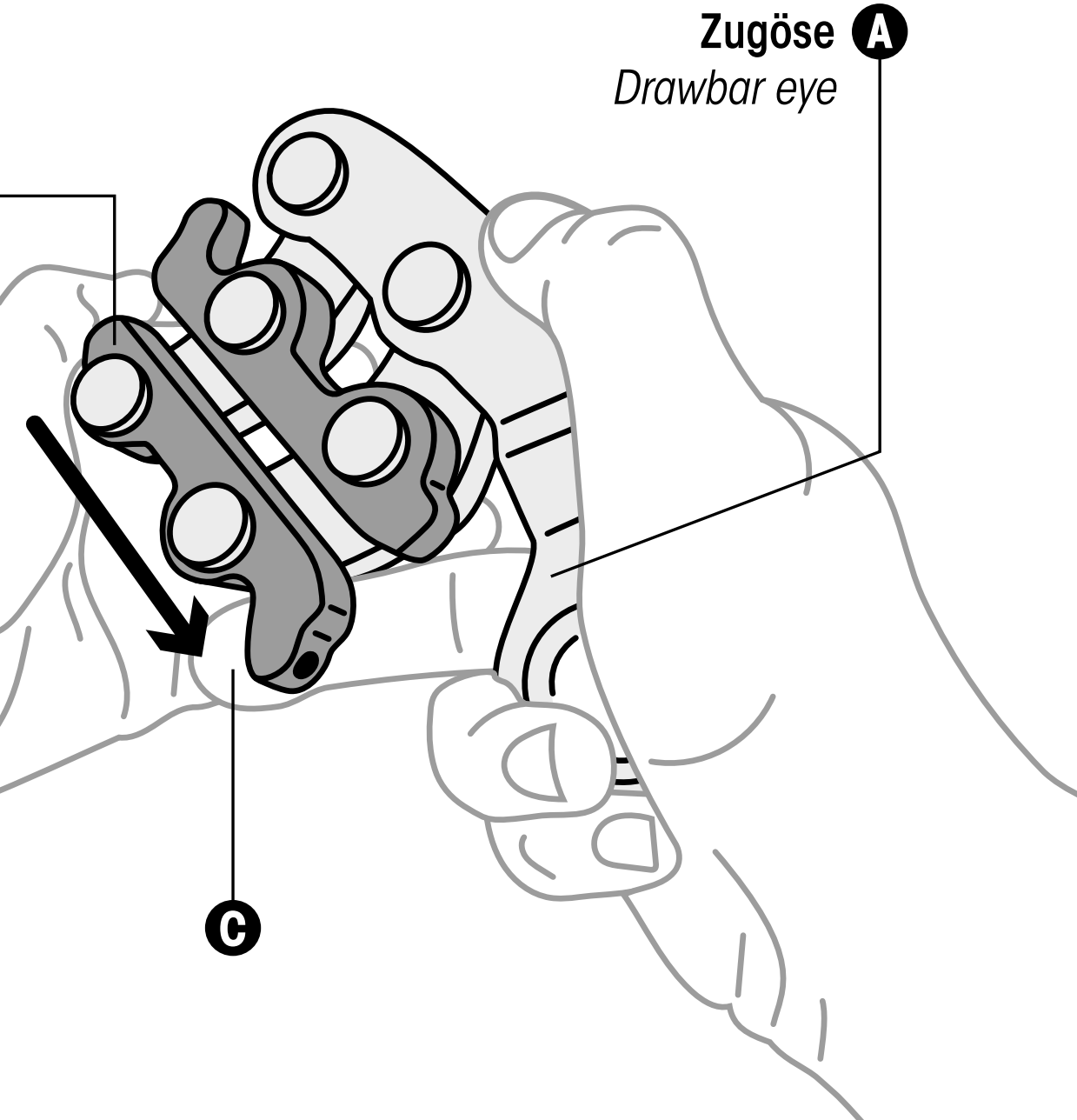

**5**

**Zum Offenhalten der Klemme die Hand A wie bei einem kräftigen Händedruck zusammendrücken.**

*To keep the clamp open press hand A like a strong handshake.*

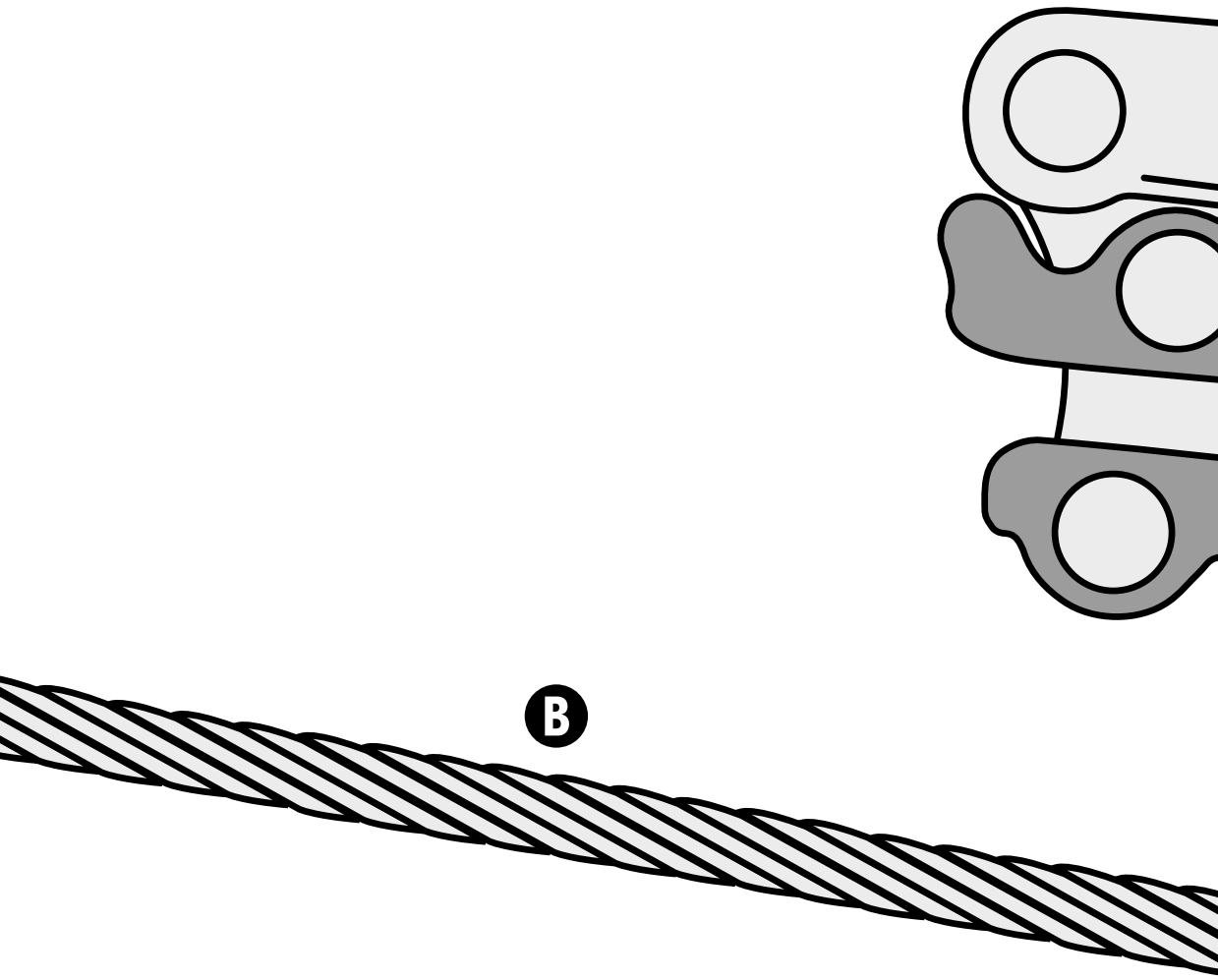

**6**

**Band/Seil B zwischen Backen C einlegen.**

*Insert cable/bars B between clamping jaws C.*

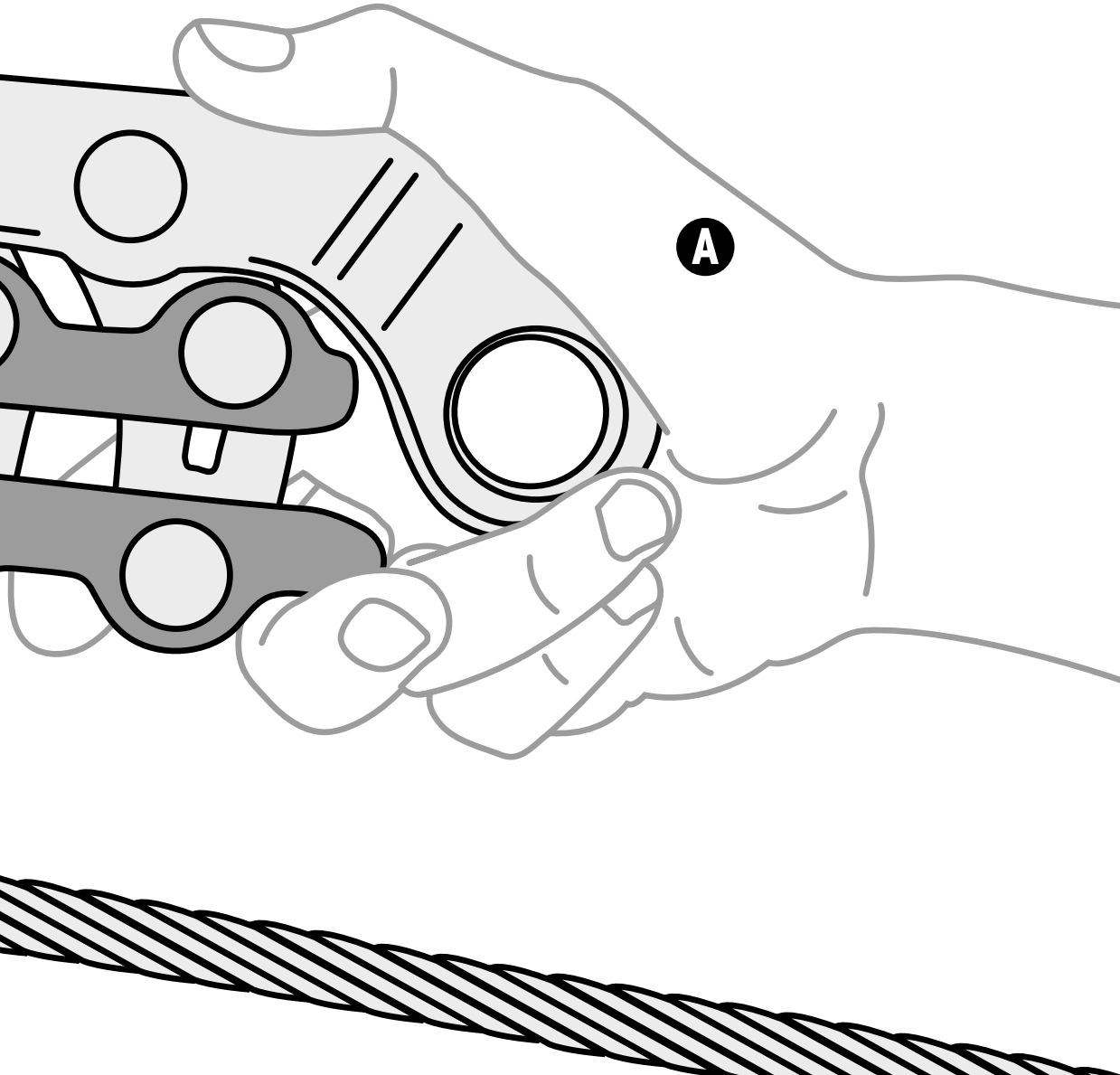

**7**

**Zum Hochziehen Zugseil A an der Zugöse B der Klemme befestigen.**
*To pull up the clamp, mount a rope A at the drawbar eye B.*

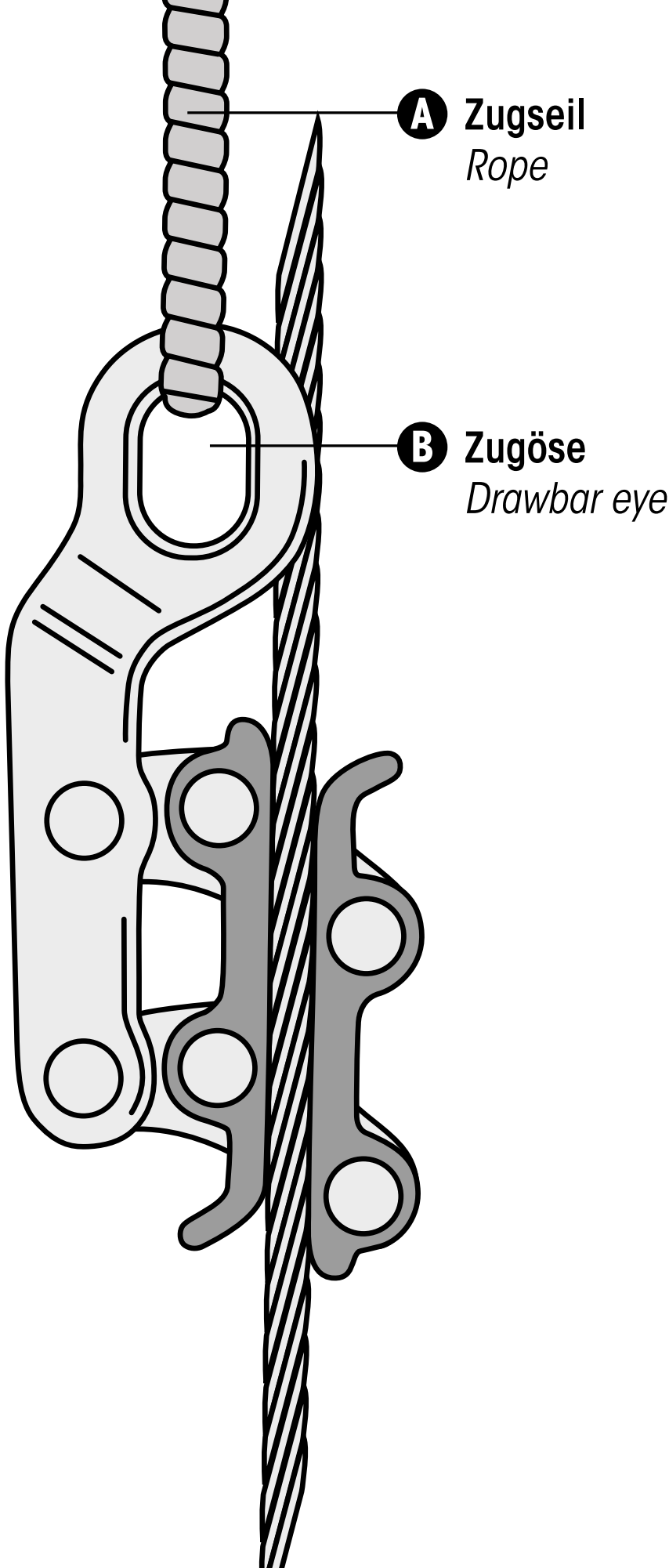
A Zugseil
Rope
B Zugöse
Drawbar eye

**8**

**Zum Fernauslösen Zugseil A an Loch B der unteren Klemmbacke befestigen und daran ziehen.**

*For remote release fix rope A at hole B in the lower clamping jaw and pull.*

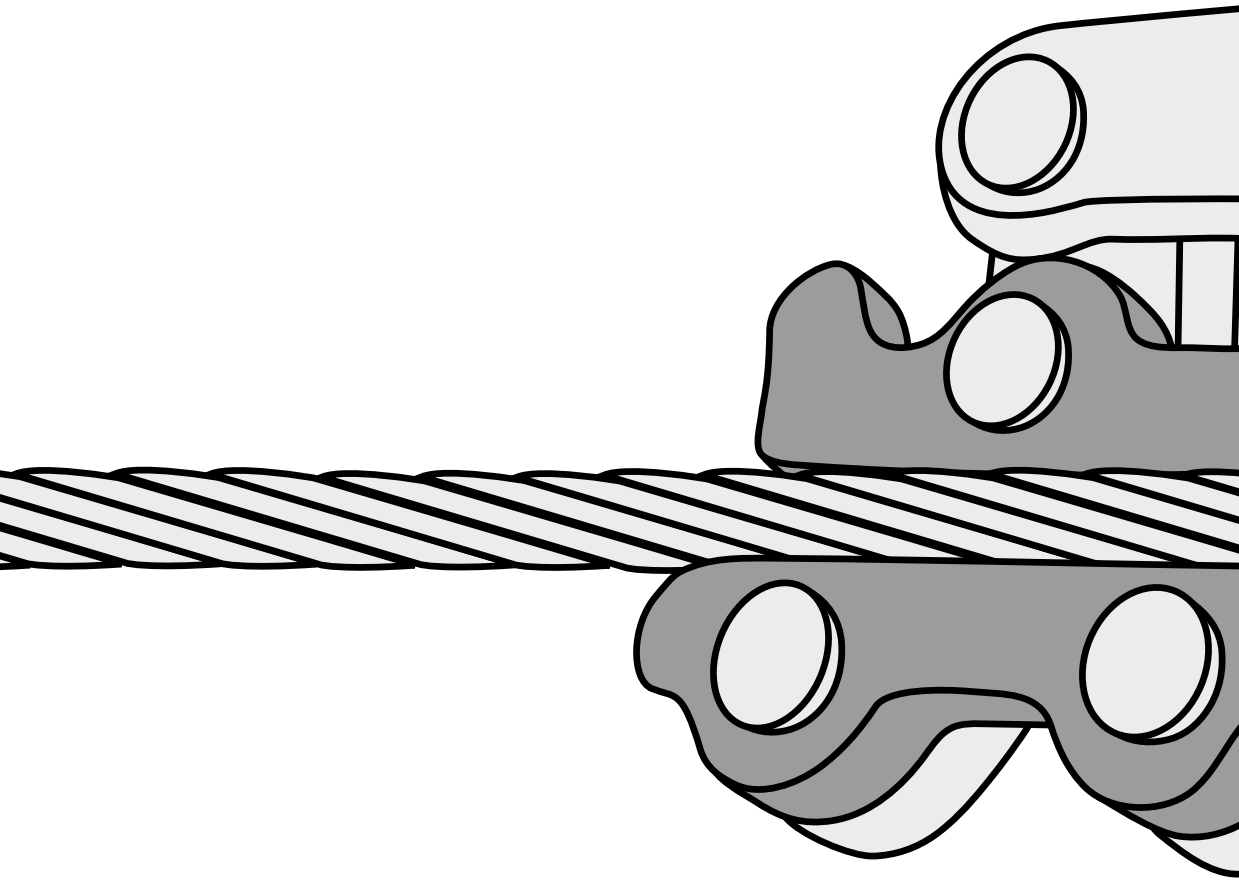

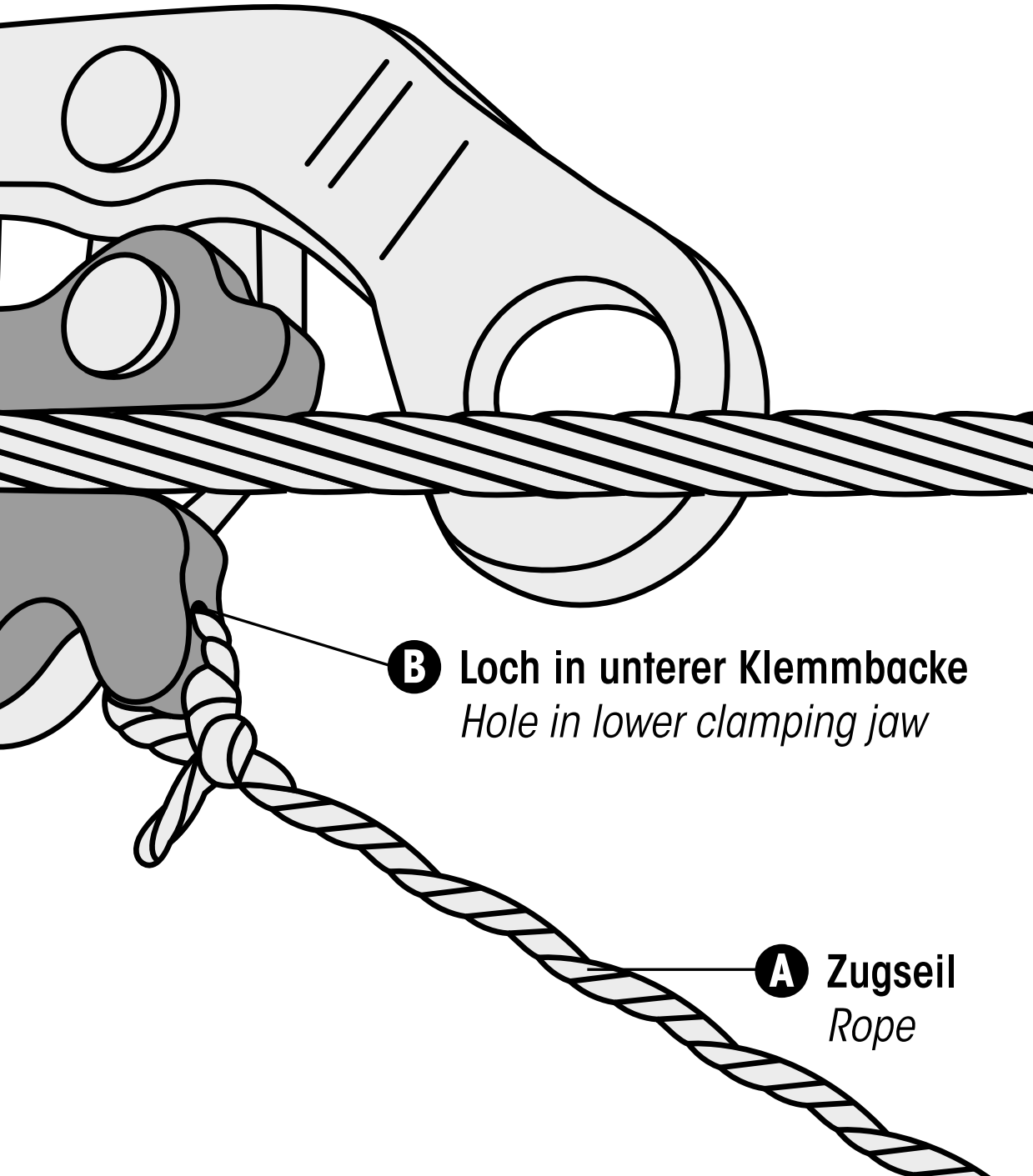
B Loch in unterer Klemmbacke
Hole in lower clamping jaw
A Zugseil
Rope

9

**Seilspannklemme vor jeder Benutzung auf Abnutzung prüfen.**

*Check all parts for damage to ensure perfect functioning before using; especially check for cracks in the wire grip.*

---

10

**Nach Gebrauch reinigen.**

*Clean after use.*

---

11

**Bei Beschädigung und/oder Abnutzung Seilspannklemme nicht mehr verwenden.**

*Do not continue to use the wire grip if it is damaged or worn.*

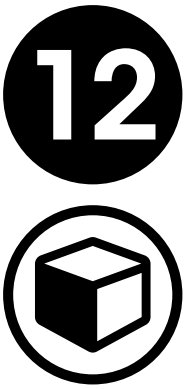

**Sachgemäß lagern in einer trockenen und staubfreien Umgebung.**

*Appropriately store in dry and dust free surroundings.*

---

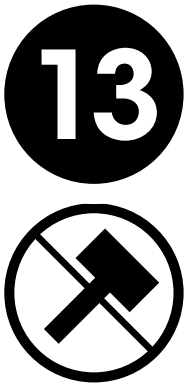

**Klemme nicht gewaltsam verformen!**

*Do not forcibly deform the wire grip!*

---

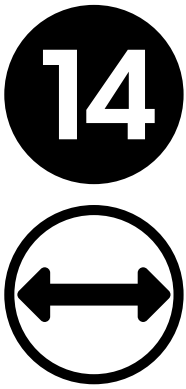

**Seilspannklemme nur für die angegebenen Durchmesser und Anwendungen benutzen!**

*Only use the wire grip for the diameter and purpose specified!*

15

**Seile/Bänder sollten eine Zugfestigkeit von 700 N/mm² nicht übersteigen.**

*Cables/bars should not exceed t ensile strenght above 700 N/mm².*

**Größentabelle Universal-Spannklemme/ Seilspannklemme und zugehörige Band- bzw. Seilgrößen sowie Traglasten**
*Size chart (universal) wire grip and associated strap or cable sizes and Working Load Limit*

**Universal-Spannklemme für Rispenband, Fachstahl und Schienensysteme**
*Universal wire grips for bracing straps, flat bars and rail systems*

| **Größe** *Size* | **Spannbereich (mm)** *Clamping range* | **Tragfähigkeit (kg)** *Working load limit* |
|---|---|---|
| 1 | 1 – 9 | 1000 |
| 3 | 1 – 18 | 3000 |

**Seilspannklemme**
**für Kupfer- und Stahlseile**
*Wire grips for copper and steel cables*

| **Größe**<br>*Size* | **Seil (Ø mm)**<br>*Cable (Ø mm)* | **Tragfähigkeit (kg)**<br>*Working load limit (kg)* |
|---|---|---|
| 0 | 1 – 5 | 500 |
| 1 | 3 – 9 | 1000 |
| 2 | 4 –12 | 1700 |
| 3 | 6 – 18 | 3000 |
| 4 | 10 – 28 | 3500 |
| 5 | 20 – 40 | 4000 |

**Seilspannklemme**
**für Aluminiumseile AAAC und AAC sowie Aluminiumseile mit Stahlseele ACSR oder Stahlummantelung ACSS**
*Wire grips  for aluminum cables AAAC and AAC, aluminium cables with steel core ACSR and also aluminium cables steel supported ACSS*

| **Größe**<br>*Size* | **Seil (Ø mm)**<br>*Cable (Ø mm)* | **Tragfähigkeit (kg)**<br>*Working load limit (kg)* |
|---|---|---|
| 1 | 5,4 – 8,5 | 1000 |
| 2 | 5 – 12 | 1700 |
| 3 | 8 – 18 | 3000 |
| 4 | 15 – 28 | 3500 |
| 5 | 20 – 40 | 4000 |

Made in Germany